MONTAGEANLEITUNG
CALISTHENICS INOX M
CO-WOS102

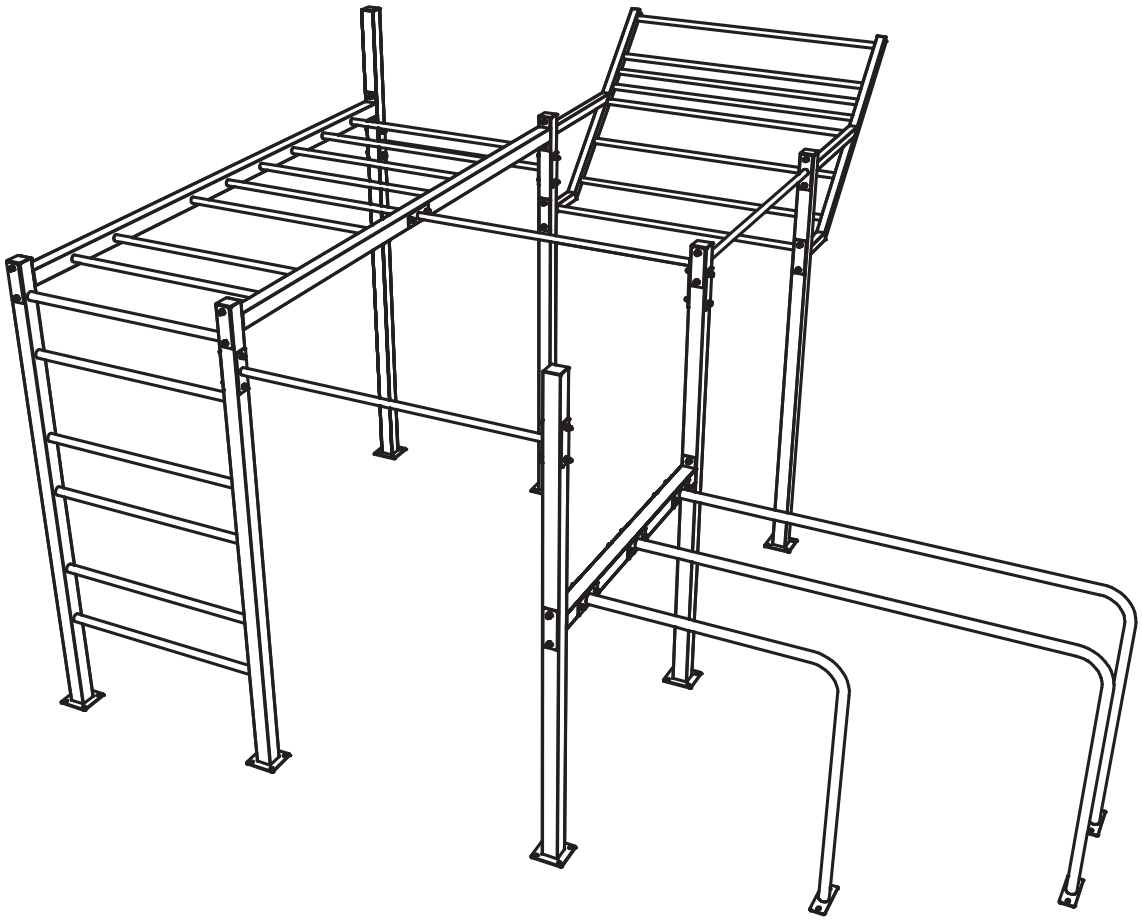

INHALT

1. Montagehinweise
2. Ansichten
3. Montageplan
4. Verankerung
5. Sicherheitsbereiche
6. Lieferumfang
7. Inspektion vor der Benutzung

RESORTI GmbH & Co. KG, Dieselstraße 10, D-48653 Coesfeld
T +49 (0)2541 97146-25 , F +49 (0)2541 97146-20, info@freisport.de, **www.freisport.de**

1. MONTAGEHINWEISE

1. Die Bodenmontage der Fitnesselemente sollte nur von Fachfirmen (z.B. GaLa-Bauunternehmen) oder anderen fachkundigen Personen durchgeführt werden.
2. Die Fitnesselemente werden komplett vormontiert geliefert und sollten nicht demontiert werden.
3. Sollten Sie Beschädigungen an Produkten feststellen, teilen Sie uns dies unverzüglich mit.
4. Das Befestigungsmaterial (Schrauben, Dübel) ist für massive, ausreichend tragfähige Böden ausgelegt.
5. Die Produkte müssen an allen vorgesehenen Montagepunkten befestigt werden.
6. Die Fitnesselemente müssen regelmäßig inspiziert und gewartet werden (siehe Wartungsanleitung).
7. Die Fitnessgeräte dürfen nicht in unmittelbarer Nähe von Kinderspielplätzen installiert werden. Falls siedoch in der Nähe von Spielplatzgeräten auf Spielplätzen stehen, müssen sie durch angemessenen Abstand, Einfriedungen oder andere bauliche Maßnahmen vom allgemeinen Spielbetrieb getrennt werden.
8. Bitte beachten Sie bei der Installation der Geräte den vorgeschriebenen Sicherheitsbereich. Der Benutzer muss ausreichend Übungsraum haben, um das Gerät gefahrlos für die vorgesehene Übungverwenden zu können.
9. An freizugänglichen Anlagen mit Fitnessgeräten ist in deutlich erkennbarer Form ein Hinweisschild mit folgenden Mindestangaben anzubringen:
    a. Benutzung der Geräte nur für Jugendliche und Erwachsene oder Personen ab 14 Jahren;
    b. die Übungsanleitungen an den Geräten lesen und zu befolgen;
    c. Gewissheit über eigene medizinische Unbedenklichkeit vor Benutzung beschaffen;
    d. bei der Verwendung der Geräte Überanstrengung vermeiden;
    e. allgemeine Notruf-Telefonnummer;
    f. Telefonnummer und Internet-URL für die Kontaktaufnahme mit Wartungspersonal;
    g. Anschrift der Anlage.

2. DRAUFSICHT

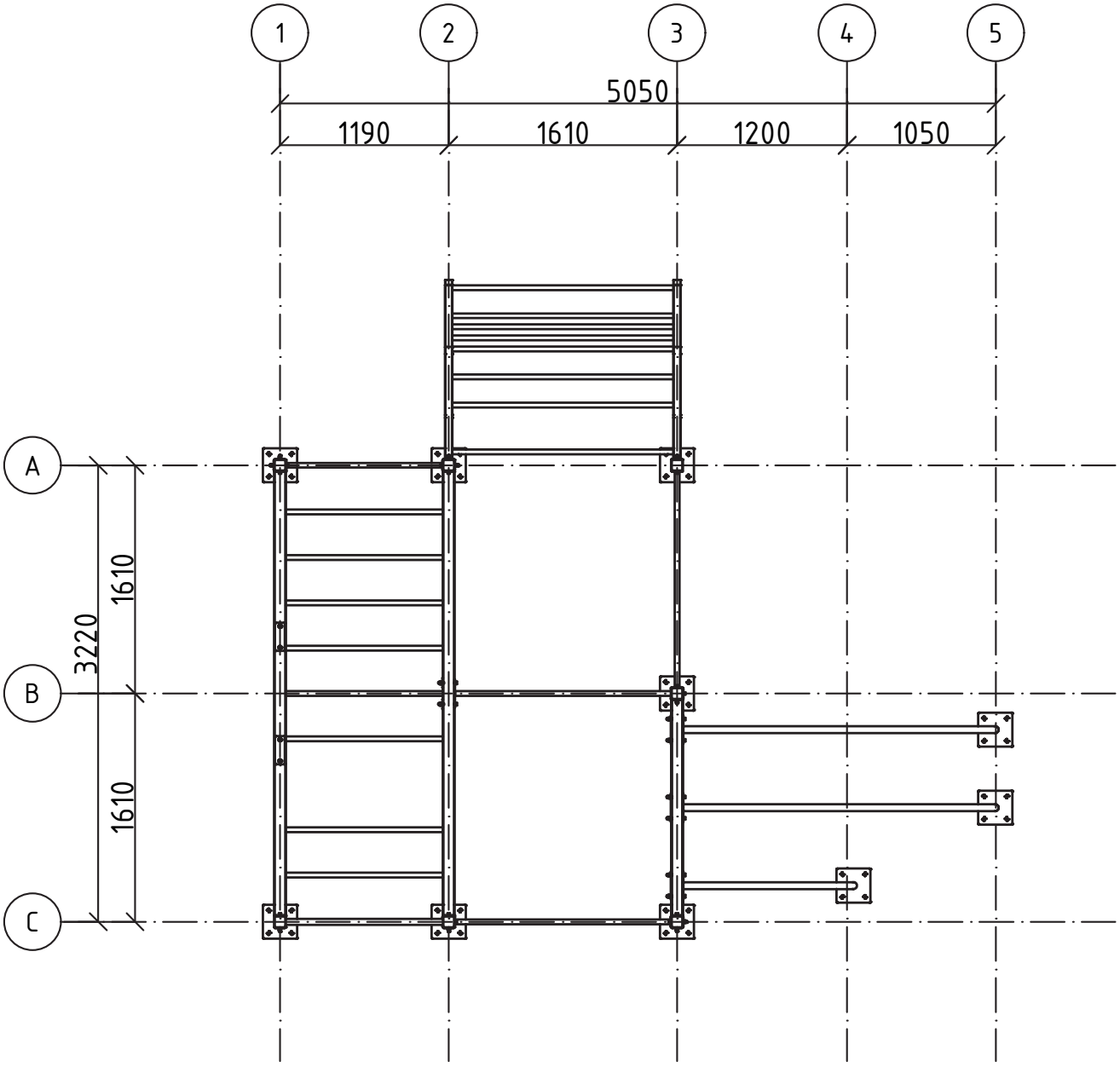

RESORTI GmbH & Co. KG, Dieselstraße 10, D-48653 Coesfeld
T +49 (0)2541 97146-25 , F +49 (0)2541 97146-20, info@freisport.de, **www.freisport.de**

2. SEITENANSICHT

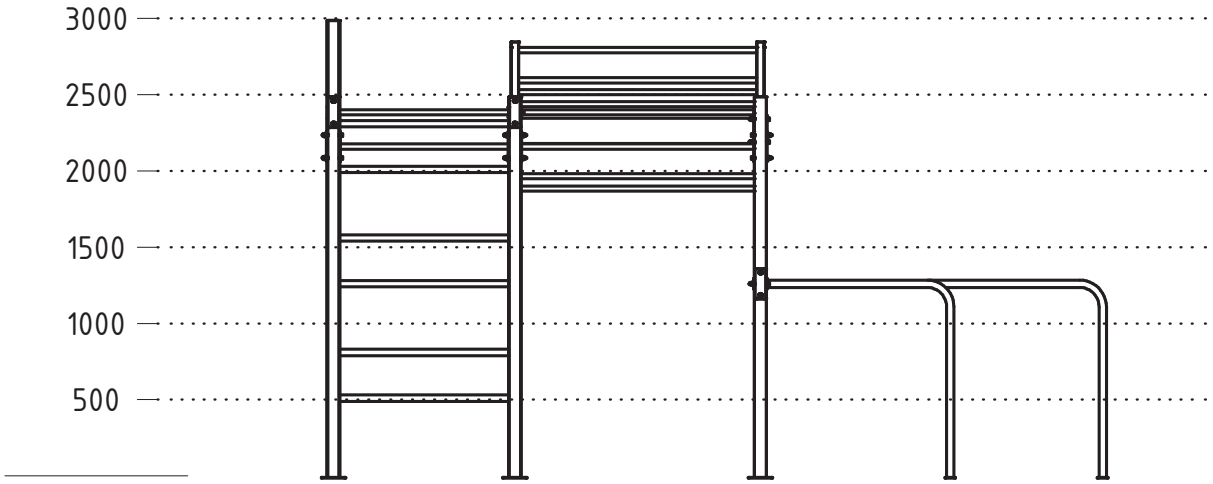

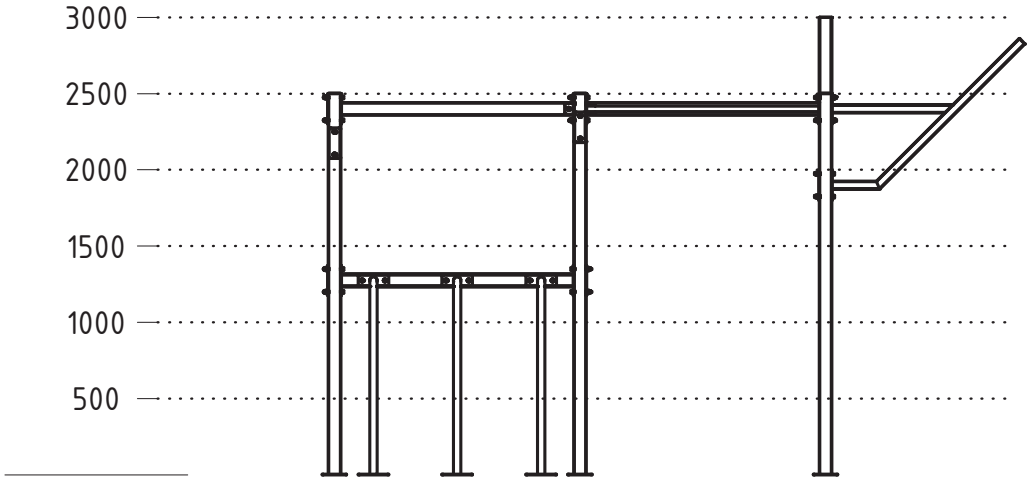

3. MONTAGEPLAN

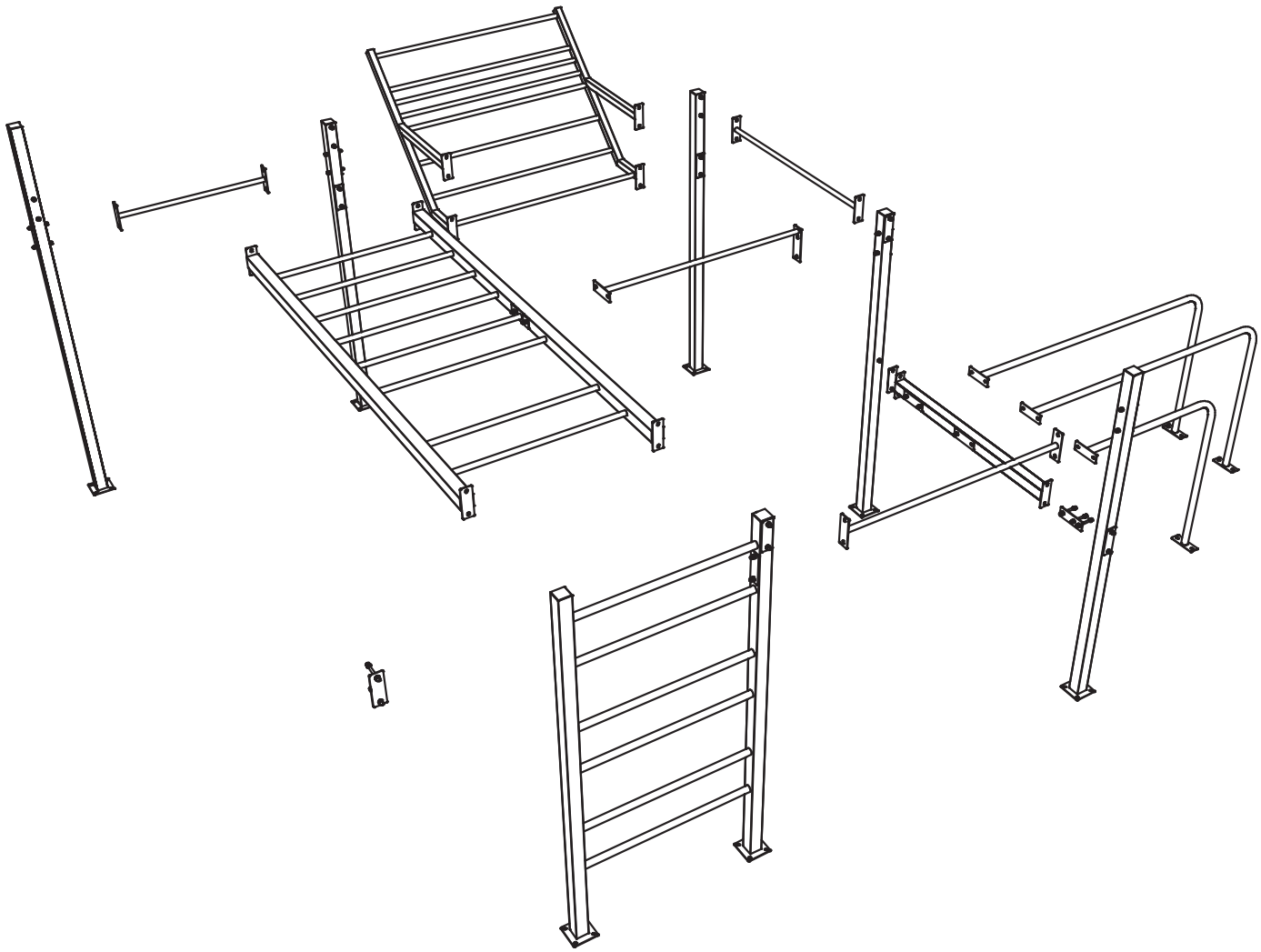

4. VERANKERUNG

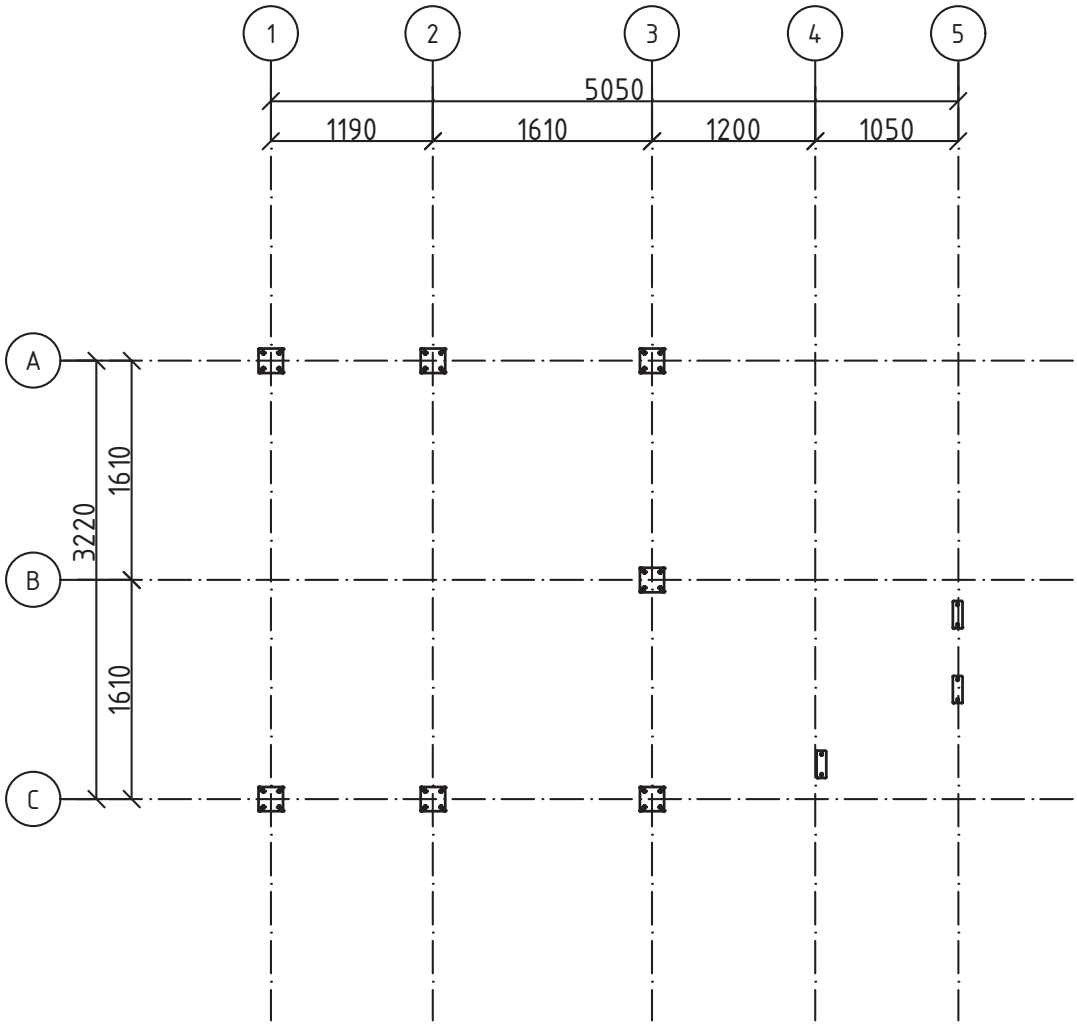

Bodenbefestigung:

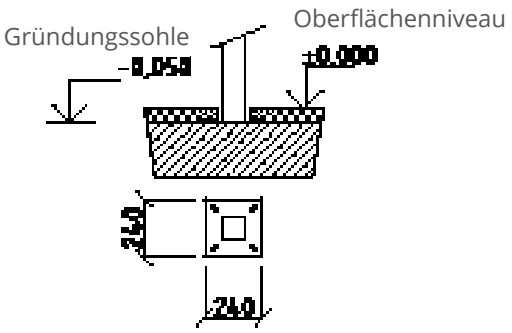

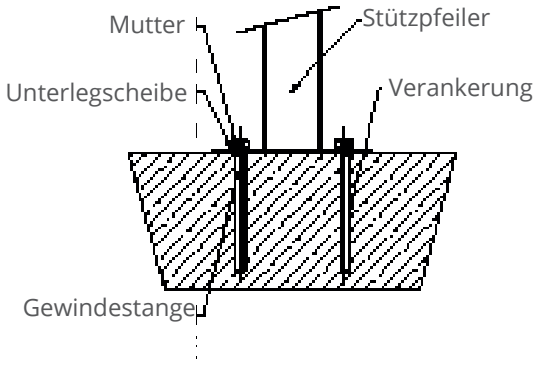

5. SICHERHEITSBEREICHE

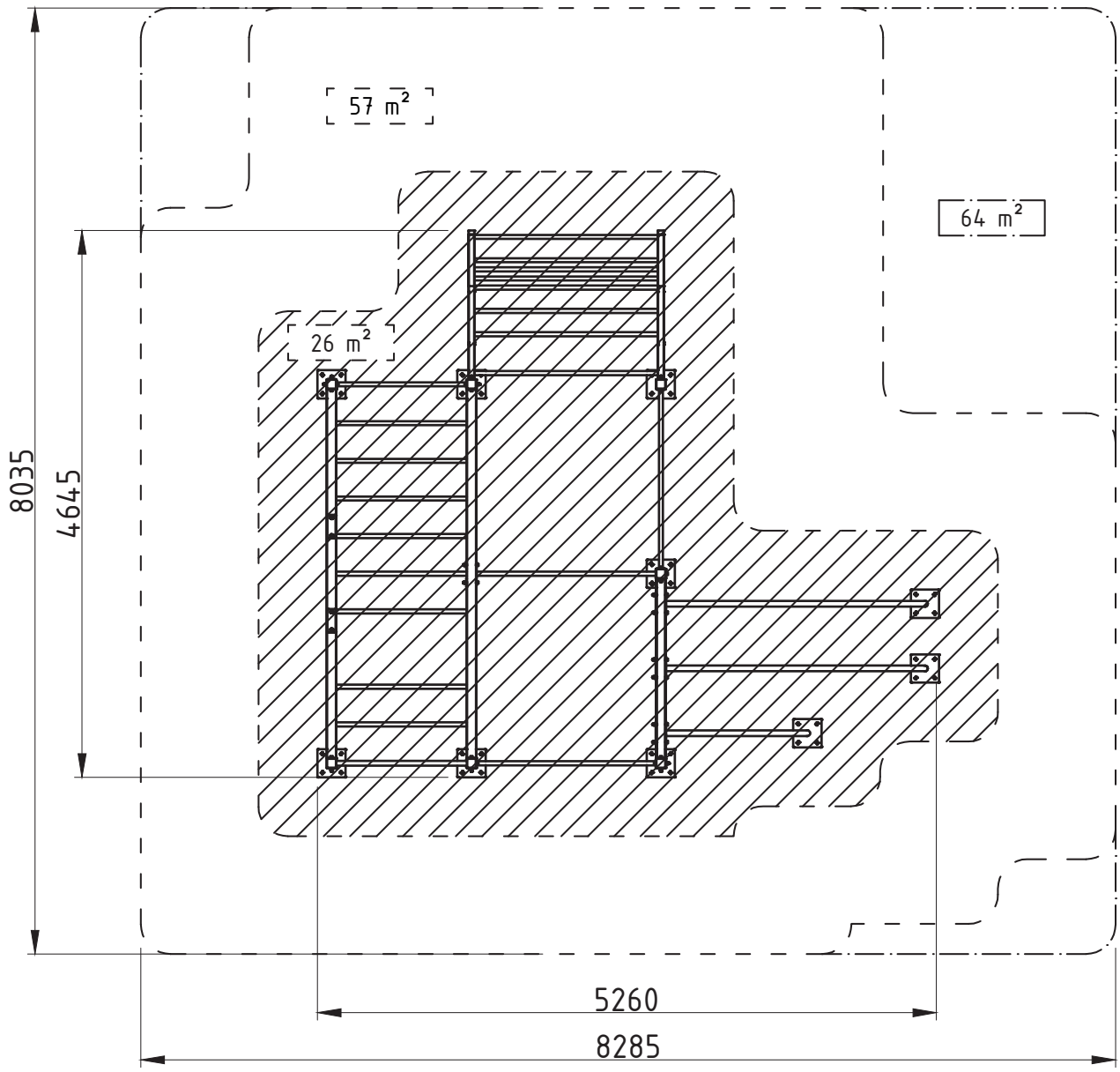

Gummierter Untergrund

Sand, Rindenmulch, Kies o.Ä.

Übungsbereich

6. LIEFERUMFANG

Name	Bezeichnung	Größe (mm)	Ansicht	Anzahl
Stütz-pfeiler	XS01P	2503 180 180		4
Stütz-pfeiler	XS01P-3000	3003 180 180		1
kurze Parallel-stange	XS04P-A-S	1229 1310 200		1
Parallel-stange	XS04P-A-D	2229 1310 200		2
Reck-stange	XS05P-1610	1530 200 70		2
Reck-stange	XS05P-1190	1110 200 70		1
Multiklimm-zugstange	XS07P	1680 1267 1062	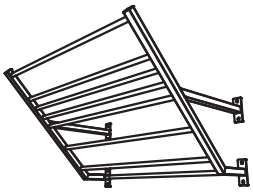	1

6. LIEFERUMFANG

Name	Bezeichnung	Größe (mm)	Ansicht	Anzahl
Hangel-leiter	XS09P	3140 1270 200	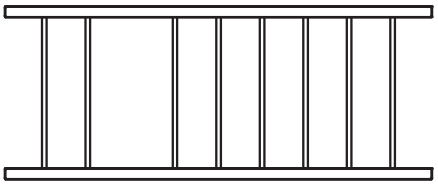	1
Sprossen-wand	XS10P	1290 200 3003		1
Träger	XS11P-B3	1530 200 80	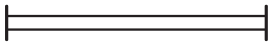	1
Trapez	XS22-1610	1530 200 250		1
Unterleg-scheiben	XS34P	200 80 5	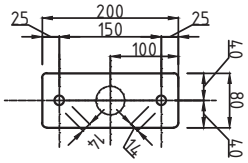	16
Unterleg-scheiben	XS35P	70 70 5		2

6. LIEFERUMFANG (SCHRAUBEN)

Position	Name	Profil	Name	Größe (mm)	Anzahl
1	Schraube M12, CSN 02 1143	M12	M12-1	110	66
2	Unterlegscheibe Ø13 Fe CSN 02 1702		M12-2		132
3	Unterlegscheibe Ø12,2 Fe CSN 02 1740		M12-3		66
4	Muttern M12 Fe CSN 02 1431		M12-4		66
5	Gewinde M14	M14	M14-01	200	34
6	Unterlegscheibe Ø15 Fe CSN 02 1702		M14-2		34
7	Muttern M14 Fe CSN 02 1431		M14-3		34

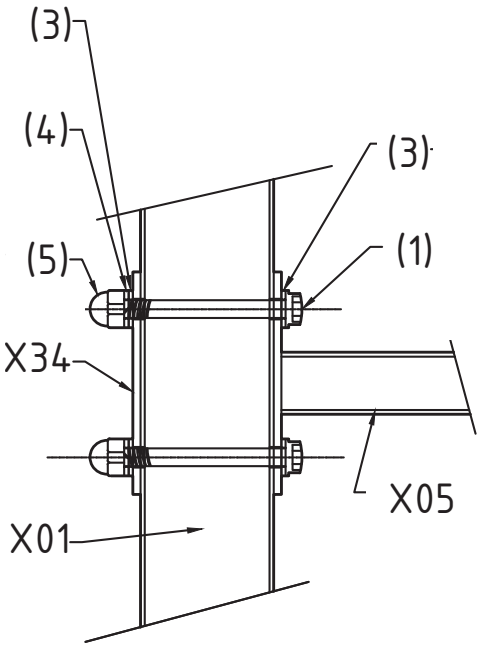

7. INSPEKTION VOR DER BENUTZUNG

1. Prüfen Sie, ob die Sicherheitsabstände eingehalten wurden.
2. Stellen Sie sicher, dass die Sicherheitsbereiche sauber und eben sind.
3 Führen Sie die Übung selbst durch, um die Funktionalität zu testen.
4. Prüfen Sie, ob Schrauben und Muttern fest angezogen und bedeckt sind.
5. Stellen Sie sicher, dass das Fundament den Vorgaben entspricht.

Wir wünschen Ihnen viel Freude mit Ihrer Calisthenics Anlage Inox M.
Bei Rückfragen stehen wir Ihnen gern zur Verfügung!

RESORTI GmbH & Co. KG, Dieselstraße 10, D-48653 Coesfeld
T +49 (0)2541 97146-25 , F +49 (0)2541 97146-20, info@freisport.de, **www.freisport.de**